Mini Montaggio a terra / Flash Light 215

Fanale intermittente WM 24VDC RD

Codice articolo:	215.100.55

DATI MECCANICI	
Altezza	123 mm
Diametro	58 mm
Materiali	PA-GF PC
Colore calotta	Rosso
Colore cassa	Nero
Catgoria di protezione	IP65
Collegamento	Morsetto con connessione a mol
Sezione del cavetto max.	2,50 mm² / 14AWG
Punto di inserimento dei cavi	Pressacavi
Cablaggio minimo	d = 3 mm
Cablaggio massimo	d = 6 mm
Scarico trazione	Presente (conf alla norma VDE)
Tipo di fissaggio	Montaggio a parete
Temperatura operativa minima	-20°C
Temperatura operativa massima	+50°C
Peso con imballaggio	123 g
Peso del prodotto	94 g

DATI ELETTRICI	
Tensione d'esercizio	24V
Tipo di tensione d'esercizio	DC
Tolleranza di tensione	+/- 10%
Tensione nominale di esercizio	24 VDC
Corrente nominale di esercizio	100 mA
Corrente di spunto nominale	500 mA
Classe di protezione	Classe di protezione 2
Grado di inquinamento	3

DATI OTTICI	
Sorgente luminosa	Xeno
Colore della luce	Rosso
Immagine ottica del segnale	Lampo
Frequenza lampeggiatore	0.75 Hz
Potenza lampeggiatore	1 J
Durata ottica	min. 4 milioni di lampi

DATI DI APPROVAZIONE	
Conforme a CE	Sì

! Per ulteriori informazioni sull'installazione e il montaggio, fare riferimento alla guida utente appropriata su www.werma.com. Questa copia stampata è a solo scopo informativo ed è soggetta a modifiche.

Mini Montaggio a terra / Flash Light 215

Fanale intermittente WM 24VDC RD

Conforme alla direttiva RoHS	Sì
WEEE	Sì
Conforme alla direttiva ATEX	No
Conforme a CCC	No
Conforme a UL	cULus
UL Type Rating	Tipo 12
Conforme a FCC	No
Conforme a IC	No
Certificato EAC disponibile	Sì
Conforme a UKCA (Importatore)	Sì (WERMA (UK) Ltd.)
Conforme ad AS-I	No
Approvazione ICAO	No
Conforme a DNV	No
Conforme alla norma comunitari	No
Conforme con VdS	No

! Per ulteriori informazioni sull'installazione e il montaggio, fare riferimento alla guida utente appropriata su www.werma.com. Questa copia stampata è a solo scopo informativo ed è soggetta a modifiche.

Mini Montaggio a terra / Flash Light 215

Fanale intermittente WM 24VDC RD

DISEGNO

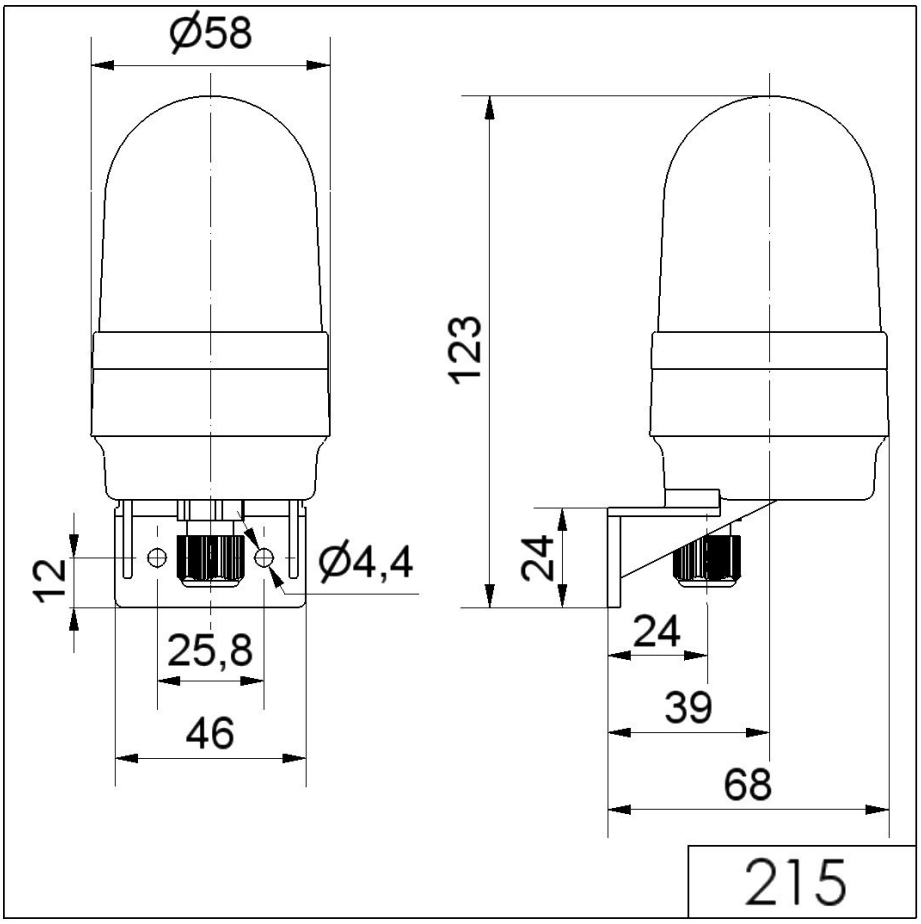

! Per ulteriori informazioni sull'installazione e il montaggio, fare riferimento alla guida utente appropriata su www.werma.com.
Questa copia stampata è a solo scopo informativo ed è soggetta a modifiche.